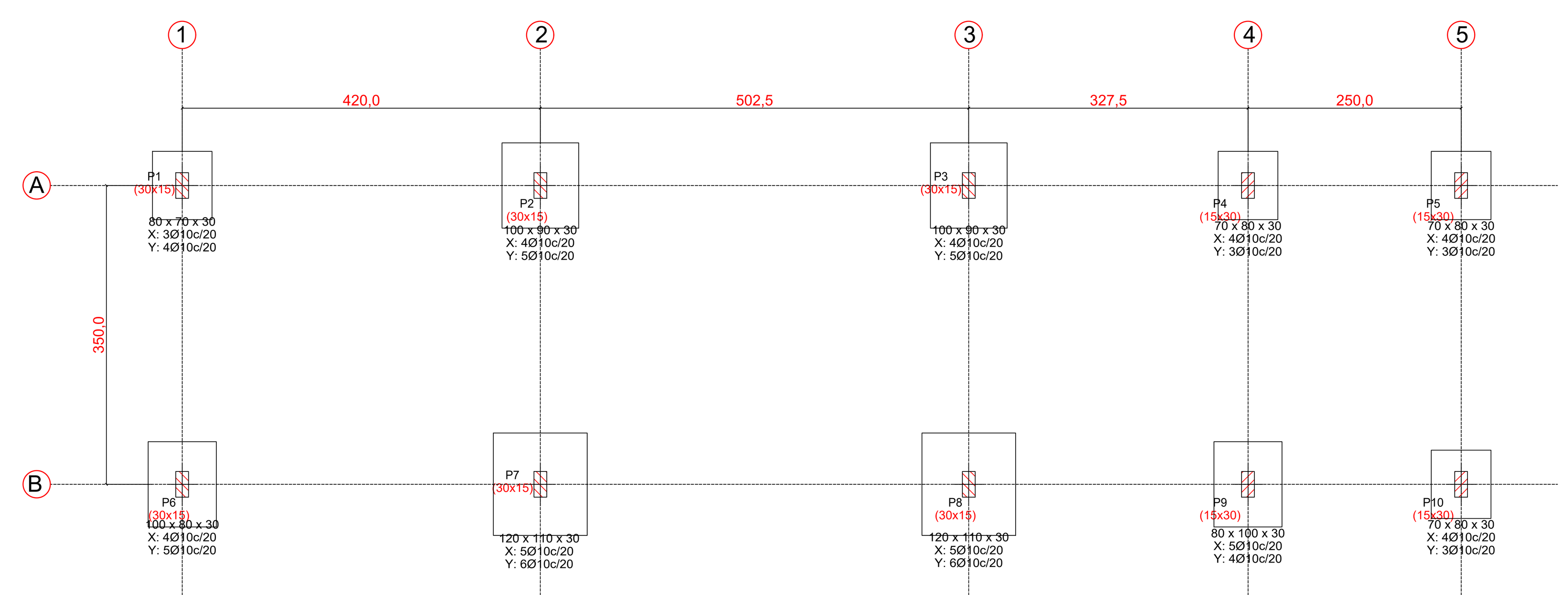

PLANTA DE LOCAÇÃO (-1,70)

esc 1:50

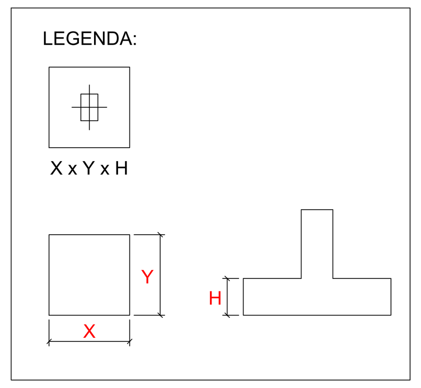

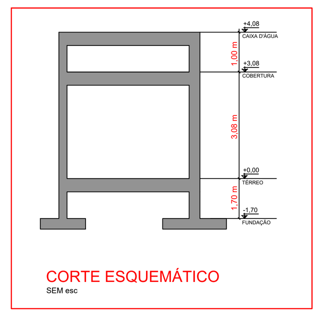

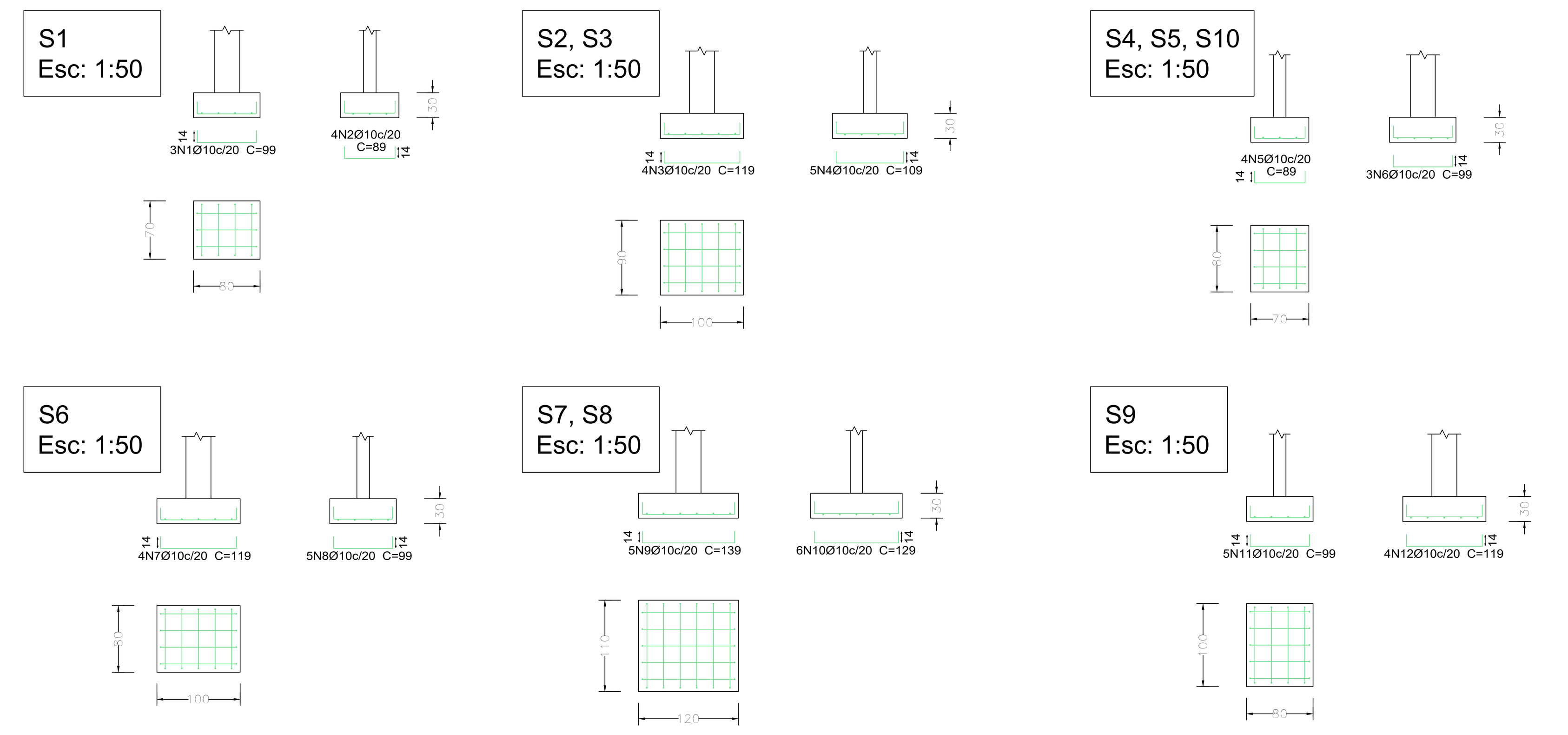

QUADRO DE ELEMENTOS DE FUNDAÇÃO

Referências	Dimensões (cm)	Altura (cm)	Armadura inf. X	Armadura inf. Y
P1	80x70	30	3Ø10c/20	4Ø10c/20
P2 e P3	100x90	30	4Ø10c/20	5Ø10c/20
P4, P5 e P10	70x80	30	4Ø10c/20	3Ø10c/20
P6	100x80	30	4Ø10c/20	5Ø10c/20
P7 e P8	120x110	30	5Ø10c/20	6Ø10c/20
P9	80x100	30	5Ø10c/20	4Ø10c/20

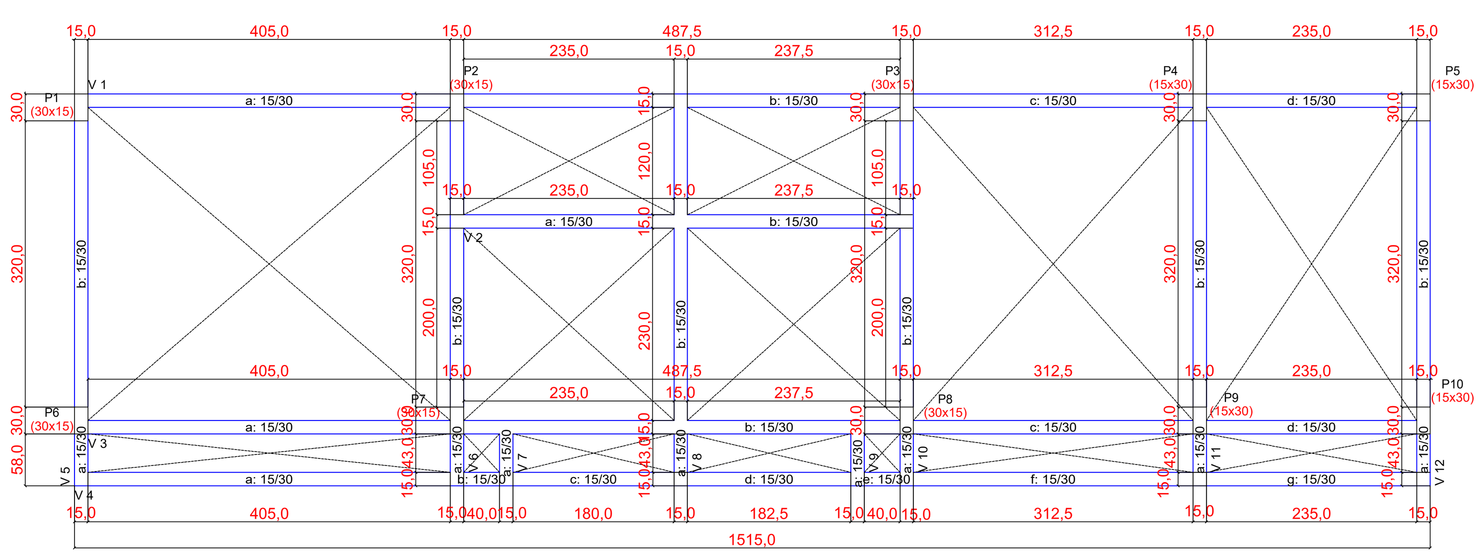

PLANTA DE FÔRMA - TÉRREO (+0,00)

esc 1:50

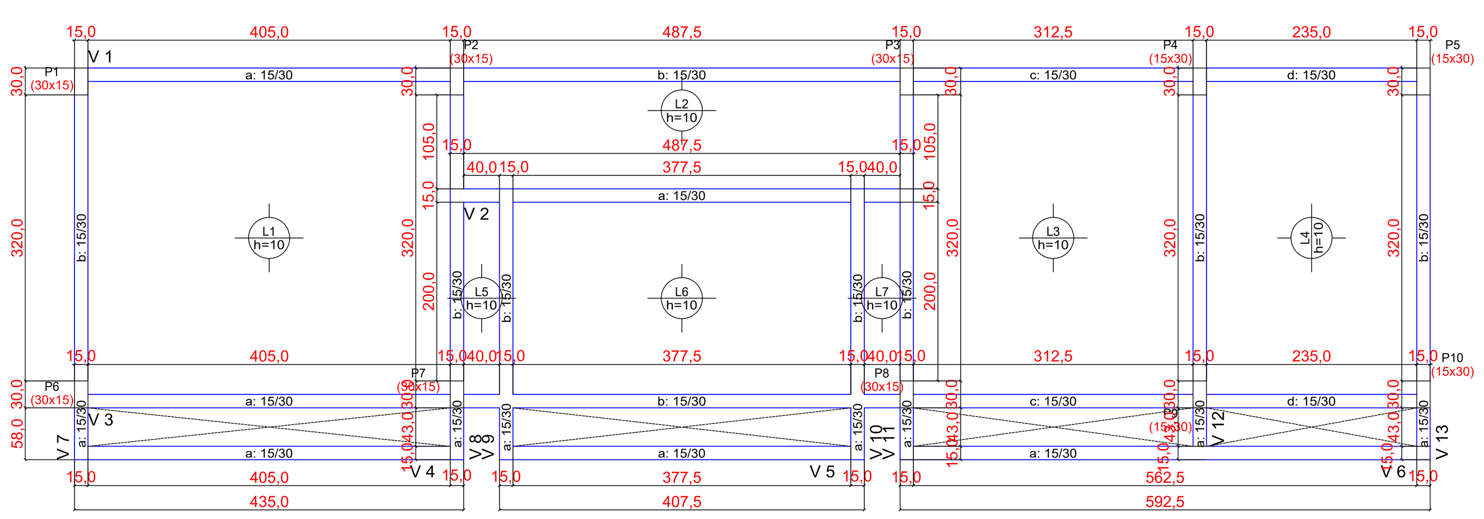

PLANTA DE FÔRMA - COBERTURA (+3,08)

esc 1:50

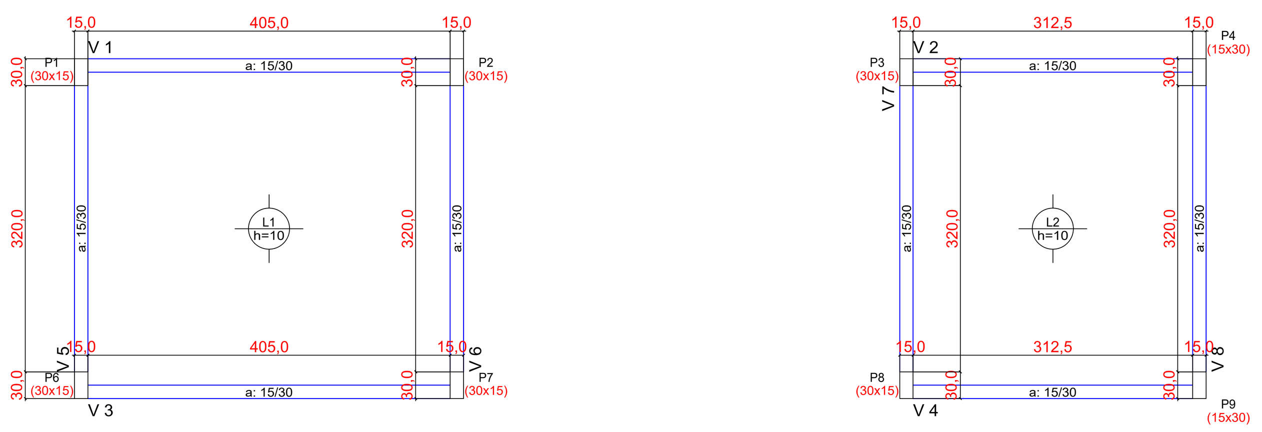

PLANTA DE FÔRMA - CAIXA D'ÁGUA (+4,08)

esc 1:50

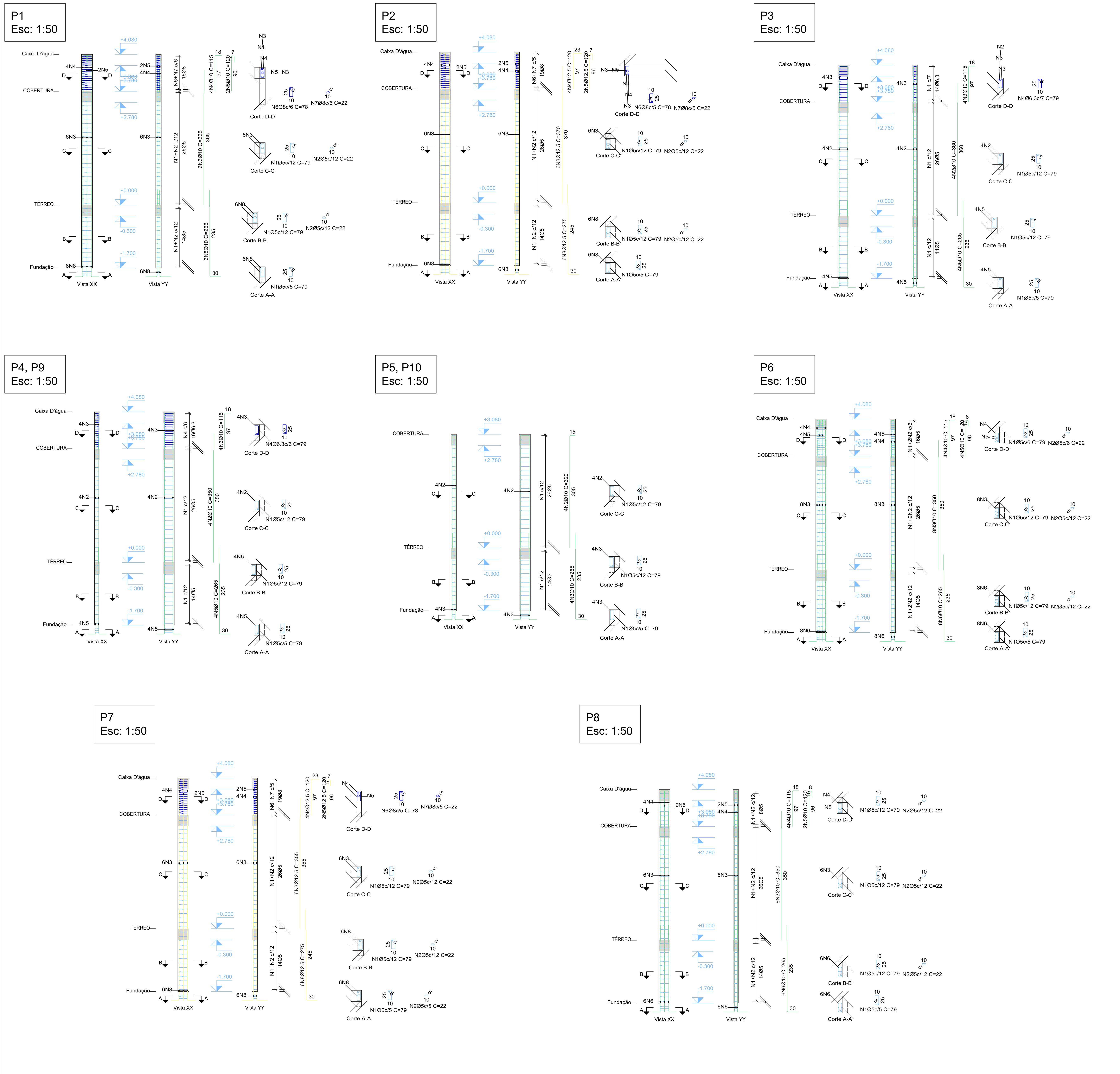

LEGENDA

- 5.0mm
- 6.3mm
- 8.0mm
- 10.0mm
- 12.5mm
- 16.0mm

Elemento	Pos.	Diam.	Q.	Dob. (cm)	Reta (cm)	Dob. (cm)	Comp. (cm)	Total (cm)	CA-50 (kg)	CA-60 (kg)
S1	1	Ø10	3	14	71	14	99	297	1.8	
	2	Ø10	4	14	61	14	89	356	2.2	
								Total+10%:	4.4	
S2=S3	3	Ø10	4	14	91	14	119	476	2.9	
	4	Ø10	5	14	81	14	109	545	3.4	
								Total+10%:	6.9	
								(x2):	13.8	
S4=S5=S10	5	Ø10	4	14	61	14	89	356	2.2	
	6	Ø10	3	14	71	14	99	297	1.8	
								Total+10%:	4.4	
								(x3):	13.2	
S6	7	Ø10	4	14	91	14	119	476	2.9	
	8	Ø10	5	14	71	14	99	495	3.1	
								Total+10%:	6.6	
S7=S8	9	Ø10	5	14	111	14	139	695	4.3	
	10	Ø10	6	14	101	14	129	774	4.8	
								Total+10%:	10.0	
								(x2):	20.0	
S9	11	Ø10	5	14	71	14	99	495	3.1	
	12	Ø10	4	14	91	14	119	476	2.9	
								Total+10%:	6.6	
								Ø10:	64.6	0.0
								Total:	64.6	0.0

Elemento	Pos.	Diam.	Q.	Esquema (cm)	Comp. (cm)	Total (cm)	CA-50 (kg)	CA-60 (kg)
P1	1	Ø5	43		79	3397		5.3
	2	Ø5	40		22	880		1.4
	3	Ø10	6		365	2190	13.5	
	4	Ø10	4		115	460	2.8	
	5	Ø10	2		120	240	1.5	
	6	Ø8	16		78	1248	4.9	
	7	Ø8	16		22	352	1.4	
	8	Ø10	6		265	1590	9.8	
						Total+10%:	37.3	7.4
P2	1	Ø5	43		79	3397		5.3
	2	Ø5	40		22	880		1.4
	3	Ø12.5	6		370	2220	21.4	
	4	Ø12.5	4		120	480	4.6	
	5	Ø12.5	2		120	240	2.3	
	6	Ø8	19		78	1482	5.9	
	7	Ø8	19		22	418	1.7	
	8	Ø12.5	6		275	1650	15.9	
						Total+10%:	57.0	7.4
P3	1	Ø5	43		79	3397		5.3
	2	Ø10	4		360	1440	8.9	
	3	Ø10	4		115	460	2.8	
	4	Ø6.3	14		79	1106	2.7	
	5	Ø10	4		265	1060	6.5	
						Total+10%:	23.0	5.8
P4=P9	1	Ø5	43		79	3397		5.3
	2	Ø10	4		350	1400	8.6	
	3	Ø10	4		115	460	2.8	
	4	Ø6.3	16		79	1264	3.1	
	5	Ø10	4		265	1060	6.5	
						Total+10%:	23.1	5.8
						(x2):	46.2	11.6
P5=P10	1	Ø5	43		79	3397		5.3
	2	Ø10	4		320	1280	7.9	
	3	Ø10	4		265	1060	6.5	
						Total+10%:	15.8	5.8
						(x2):	31.6	11.6
P6	1	Ø5	59		79	4661		7.3
	2	Ø5	112		22	2464		3.9
	3	Ø10	8		350	2800	17.3	
	4	Ø10	4		115	460	2.8	
	5	Ø10	4		120	480	3.0	
	6	Ø10	8		265	2120	13.1	
						Total+10%:	39.8	12.3
P7	1	Ø5	43		79	3397		5.3
	2	Ø5	43		22	946		1.5
	3	Ø12.5	6		355	2130	20.5	
	4	Ø12.5	4		120	480	4.6	
	5	Ø12.5	2		120	240	2.3	
	6	Ø8	19		78	1482	5.9	
	7	Ø8	19		22	418	1.7	
	8	Ø12.5	6		275	1650	15.9	
						Total+10%:	56.0	7.5
P8	1	Ø5	51		79	4029		6.3
	2	Ø5	48		22	1056		1.7
	3	Ø10	6		350	2100	12.9	
	4	Ø10	4		115	460	2.8	
	5	Ø10	2		120	240	1.5	
	6	Ø10	6		265	1590	9.8	
						Total+10%:	29.7	8.8
						Ø5:	0.0	72.4
						Ø6.3:	9.8	0.0
						Ø8:	23.7	0.0
						Ø10:	190.9	0.0
						Ø12.5:	96.2	0.0
						Total:	320.6	72.4

NOTAS

1 - Posicionar sapatas sobre concreto magro de 5 cm de espessura;
2 - Qualquer modificação ou duvida no projeto deverá ser imediatamente informada ao Projetista Estrutural;
3 - Observar com atenção TODAS as medidas do projeto indicadas em planta.
4 - A execução do escoramento, do re-escoramento e do cimbramento deve respeitar a NBR 15696;
5 - Retirar o escoramento após **28** dias da concretagem;
6 - Unidade de medida das cotas: Centimetros;

LEGENDA

PILAR NASCE | PILAR SOBE | PILAR MORRE | PILAR MUDA SEÇÃO

COBRIMENTOS MÍNIMOS

SAPATA: 4 cm | PILAR: 2,5 cm | VIGA: 2,5 cm
LAJE: 2,5 cm | ESCADA: 2,5 cm

DESFORMAS E ESCORAS

Desforma das faces laterais deixando as escoras : 2 dias
Desforma das faces inferiores: 28 dias
Retirada das escoras: 28 dias

CONCRETO

fck = 25 MPa

AÇO: CA-50 E CA-60

PROJETO ESTRUTURAL

PLANTA DE LOCAÇÃO

PREFEITURA MUNICIPAL DA VITÓRIA DE SANTO ANTÃO- PE

PROJETO ESTRUTURAL DO COMPLEXO ESPORTIVO, NA CIDADE DE VITÓRIA DE SANTO ANTÃO - PE

PREFEITURA MUNICIPAL DA VITÓRIA DE SANTO ANTÃO
CNPJ:11.049.855/0001-23

Assunto: Locação, Fôrmas, Pilares e Sapatas

Documento assinado digitalmente
gov.br JOAO PEDRO BARBOSA TRINDADE DE MELO
Data: 14/07/2025 17:55:12-0300
Verifique em https://validar.iti.gov.br

Projeto: JOÃO PEDRO BARBOSA
CREA N° 182016035-1

Data: 02/07/2025 | Escala: Em Planta | Prancha: 01/ 03